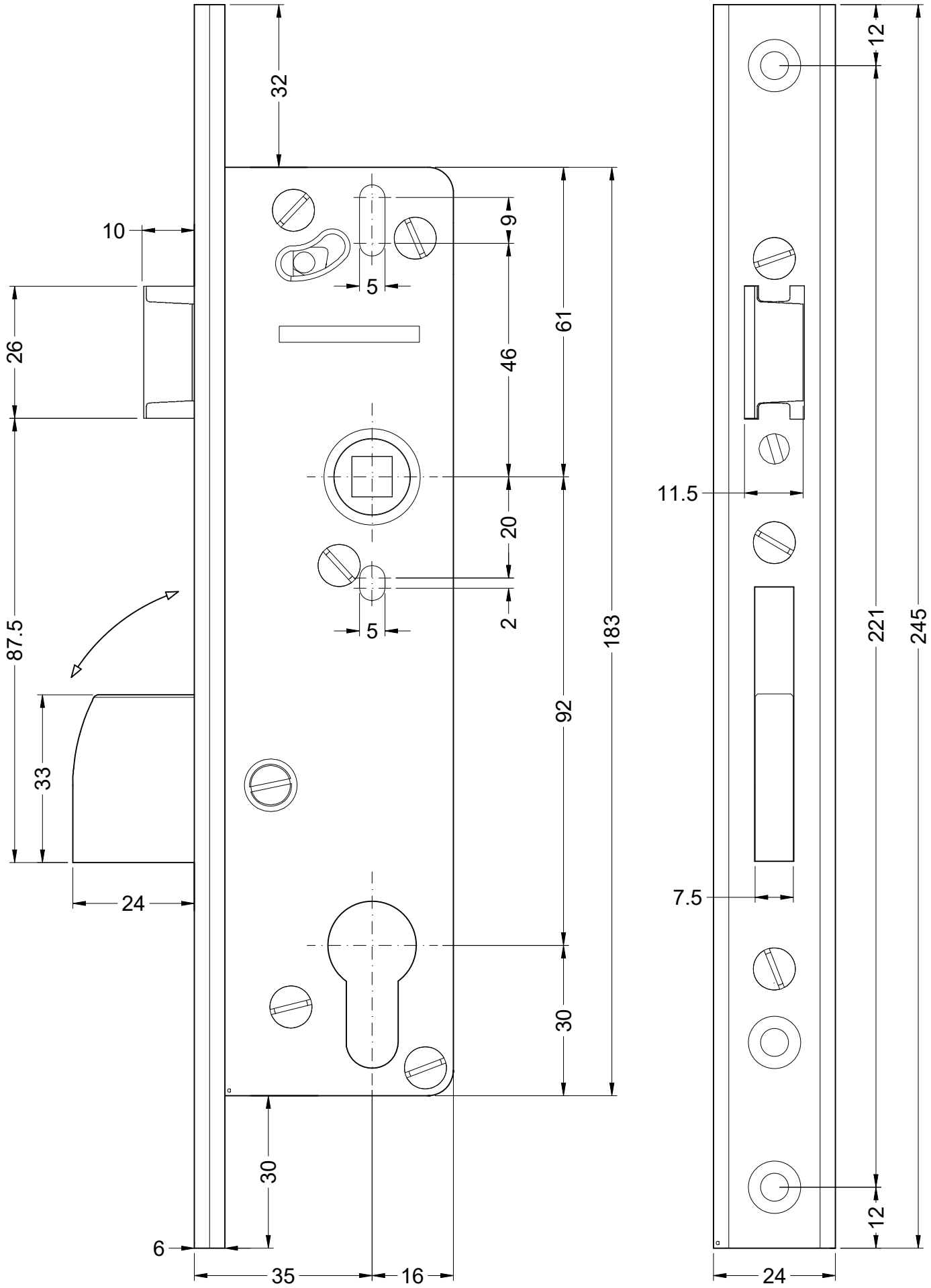

aluren

Zamek Aluhard 35mm

data 14.10.2025

id: ZAP35BC

skala 1:1