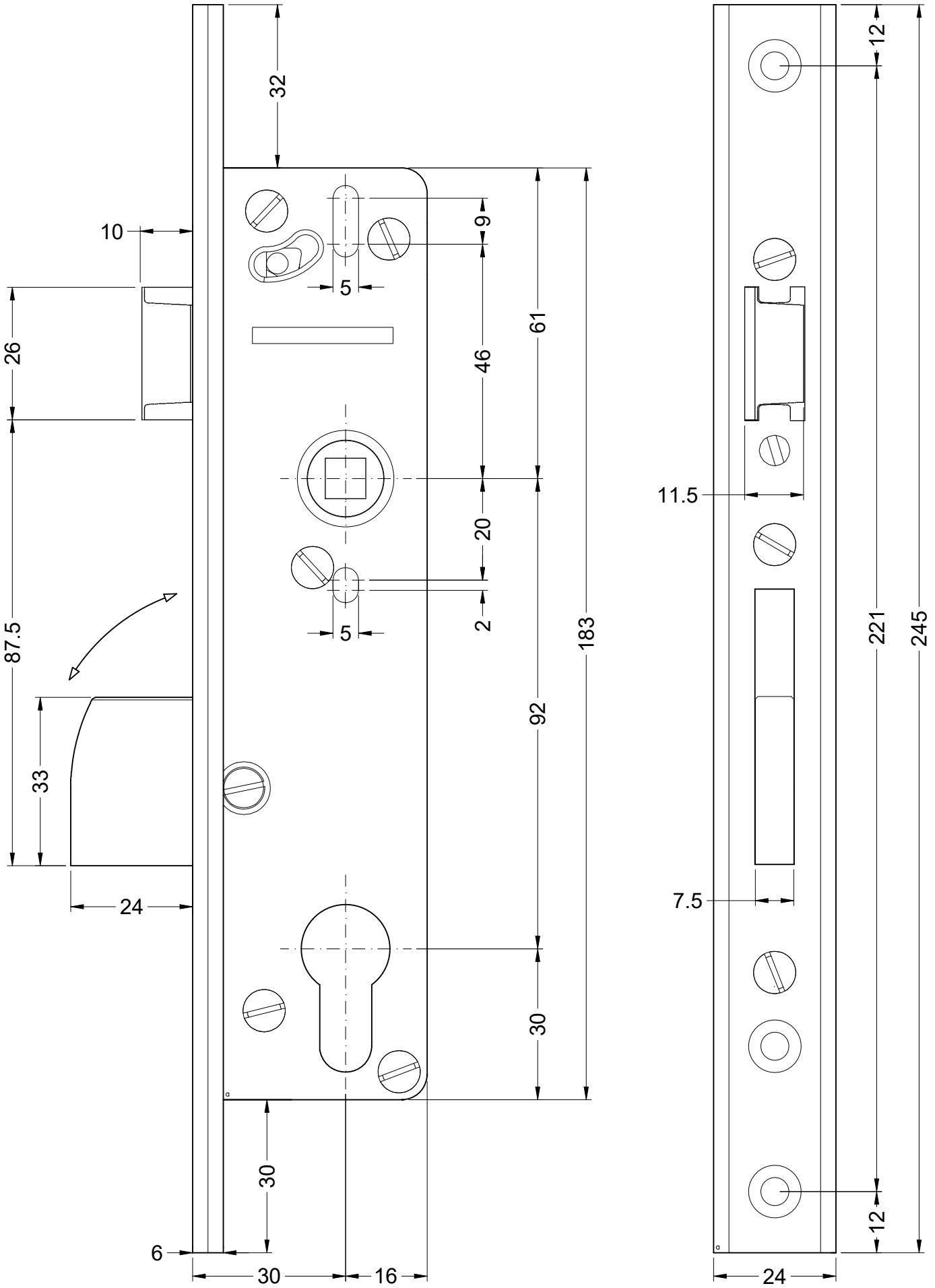

aluren	Zamek Aluhard 30mm	data 14.10.2025
		id: ZAP30BC
		skala 1:1